falmec

Circle.Tech ▲ - VEGA 115

Schaftenholzweg 8
2557 Studen BE
Tel. 032 374 26 26
info@fors.ch
www.fors.ch

Circle.Tech. – Falmec präsentiert mit Circle.Tech eine Modellreihe, welche ausschliesslich auf den Umluftbetrieb konzipiert ist. Durch die kompakte Bauweise verbunden mit modernster Technik ist eine effiziente und leise Funktionsweise möglich.

5 FORS GARANTIE

Fr. 3'290.–
Inkl. MwSt. / ohne vRB Fr. 10.81

Beschreibung

Anwendung	Haushalt
Stand/Einbau	Einbaugerät
Farbe	Edelstahl
Umluft / Abluft	Umluft
Randabsaugen	Ja
Anzahl Geschwindigkeiten	4
Einbauart	Deckenlüfter; Inselhauben
Beleuchtung	Ja; Dynamic LED 50W (2700 - 5500 K)

▲ Selektiver Modellvertrieb. Exklusiv nur an Vertragspartner lieferbar.

Technische Daten

Breitennorm	115 cm
Luftmenge (Förderleistung)	600 m³/h
Geräuschwert	67 dB(A) re 1 pW
Anschluss	230 V
Frequenz	50 Hz
Strom	10 A
Leistung	130 W
Anschlusskabel	Ja
Gewicht kg	Netto: 45, Brutto: 50
Gerät mm	Höhe: 150 – Breite: 1'163 – Tiefe: 590
Inkl. Verpackung mm	Höhe: 300, Breite: 725, Tiefe: 1'330
EAN	8034122476940

FORS ASKO falmec De Dietrich Brandt BREMA Ice Makers indelB Mia
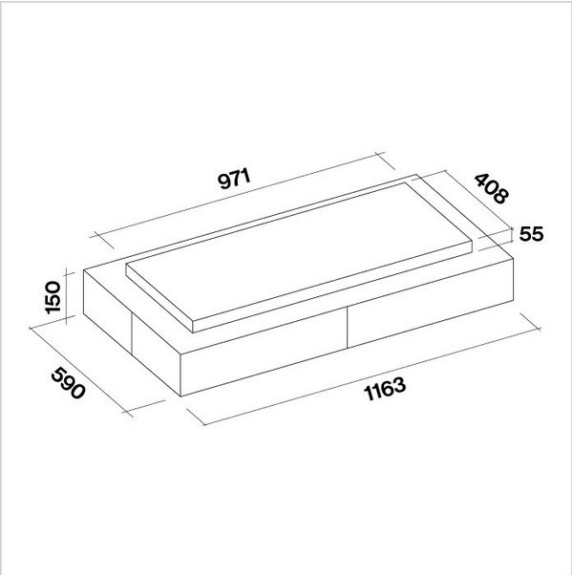
Schaftenholzweg 8
2557 Studen BE
Tel. 032 374 26 26
info@fors.ch
FORS
www.fors.ch